PF11

パネルファスナー
Panel Fastener

製品形状 -Product Form-

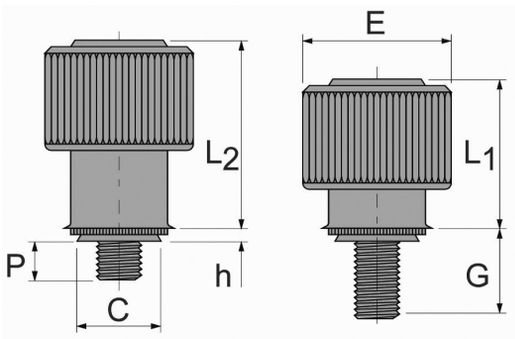

製品仕様 -Material & Finish-

型　番	材　質	表面処理	適用 板材硬度
PF11 ナール キャップ	ノブ部　：アルミニウム ねじ部　：ステンレス鋼 スプリング部：ステンレス鋼 リテーナー部：炭素鋼	ノブ部　：生地 ねじ部　：生地 スプリング部：生地 リテーナー部：ニッケル	HRB 80以下

型式の見方 -How to Specify-

PF11 – M3 – 0

↓ 型式　↓ ねじ径　↓ ねじ長さコード

製品寸法 -General Dimension-

ねじ	型　式	h 最　大	G ±0.4	P ±0.4	最小板厚	取付穴径 +0.08 0.00	C 最　大	E ±0.25	ドライバ サイズ	L_1	L_2	穴中心と 板端の 最小距離
M3	PF11-M3-0	0.92	4.32	0	1.0	5.56	5.54	10.59	#1	7.87	11.43	7.11
	PF11-M3-1		5.84	1.52								
	PF11-M3-2		7.37	3.05								
M4	PF11-M4-0	0.92	5.84	0	1.0	7.92	7.90	13.06	#2	11.43	16.26	8.38
	PF11-M4-1		7.37	1.52								
	PF11-M4-2		8.89	3.05								
M5	PF11-M5-0	0.92	5.84	0	1.0	7.92	7.90	13.06	#2	11.43	16.26	8.38
	PF11-M5-1		7.37	1.52								
	PF11-M5-2		8.89	3.05								

表中に記載のないサイズ、および空白のサイズは別途お問い合わせください。

製品概要 -General Information-

指締めとプラスおよびマイナスドライバーに対応したパネルファスナーです。
内部のリテーナー部の形状により、締め付けの目視での確認が簡単です。

母材の塗装後の取付は不可です。

取付方法 -How to Use-

指定の寸法で板材に穴を開け、製品をロワーツールにセットし、ローレット部を完全に圧入します。

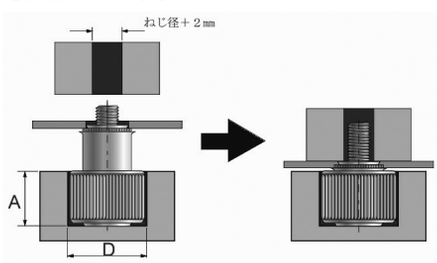

METRIC(mm)	ねじ	ロワーツール寸法	
		A ±0.05	D ±0.05
	M3	6.60	11.10
	M4	9.91	13.49
	M5	9.91	13.49

製品性能 -Performance Data-

ねじ	取付板厚 (mm)	冷間圧延鋼		アルミニウム	
		圧入力 (kN)	プッシュアウト (N)	圧入力 (kN)	プッシュアウト (N)
M3	1.0	11.0	610	7.0	330
M4	1.0	20.0	670	13.0	420
M5	1.0	20.0	670	13.0	420

※製品性能の数値は参考値です。取付条件および板材条件により数値は変化します。事前に十分なテストを行ってからご使用ください。